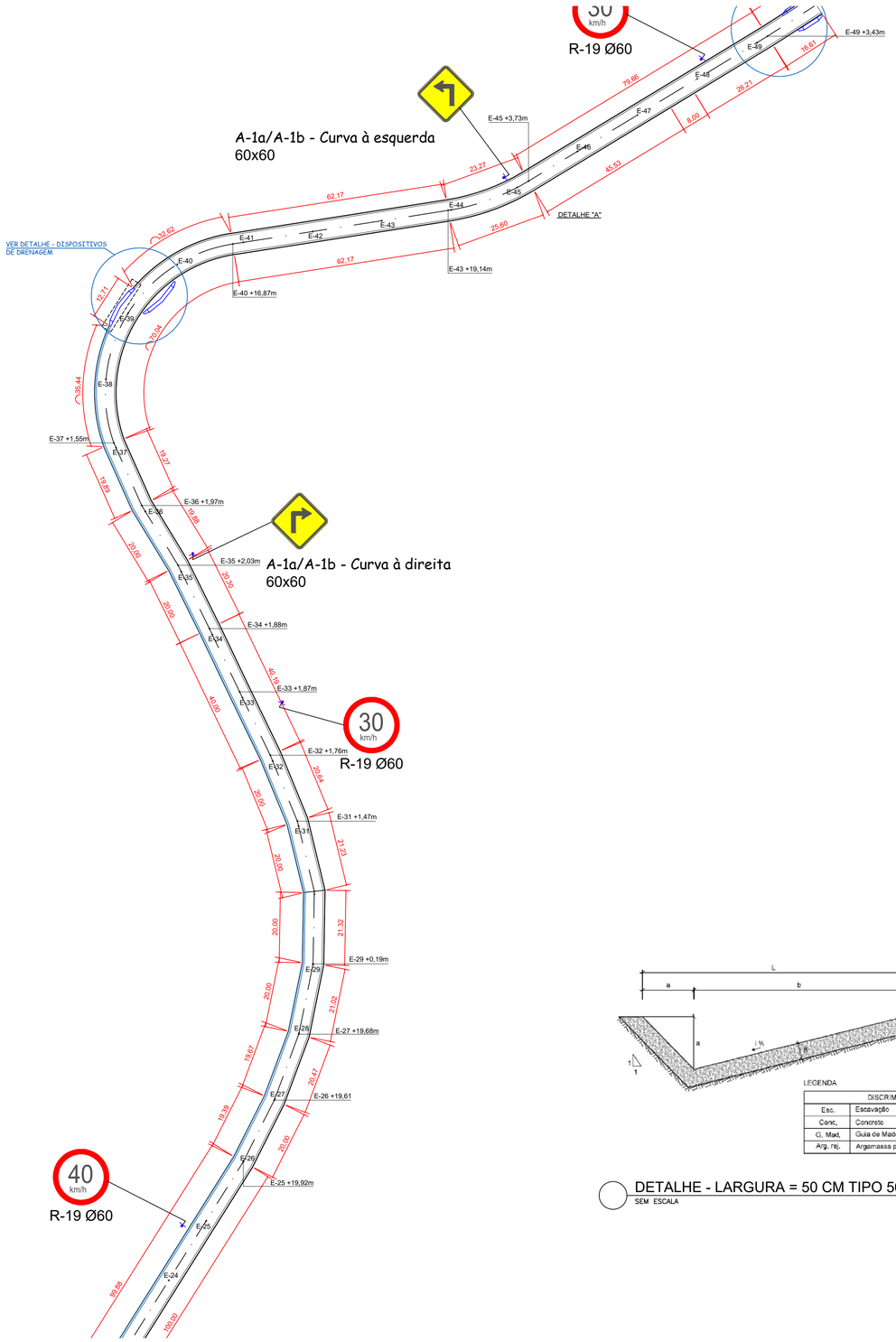

PROJETO DE DISSIPADOR DE ENERGIA - DED 01 A - PADRÃO DNIT DESENHO 1.21 (a)

CONFORME PROJETO DE DESCIDA D'ÁGUA TIPO RÁPIDO - DAR 60-30 - PADRÃO DNIT DESENHO 1.15

CONFORME PROJETO DE ENTRADA PARA DESCIDA D'ÁGUA - EDA 07 B - PADRÃO DNIT DESENHO 1.13 (b)

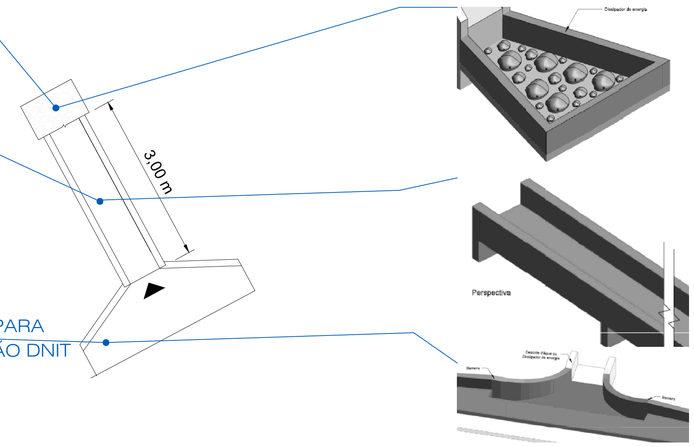

DETALHE - DISPOSITIVOS DE DRENAGEM PLUVIAL
SEM ESCALA



DETALHE SINALIZAÇÃO HORIZONTAL
SEM ESCALA

LEGENDA

DISCRIMINAÇÃO	
Esc.	Escavação
Conc.	Concreto
G. Mad.	Guia de Madeira (2,0 X 8,0) centímetros
Arg. raj.	Argamassa para rejuntamento

DETALHE - LARGURA = 50 CM TIPO 50-15 - PADRÃO DER-MG
SEM ESCALA

DIMENSÕES

TIPO		DIMENSÃO (cm) a	DIMENSÃO (cm) b
L = 50	STC 50/10	10	40
	STC 50/15	15	35
	STC 50/20	20	30
L = 60	STC 60/10	10	50
	STC 60/15	15	45
	STC 60/20	20	40
L = 70	STC 70/10	10	60
	STC 70/15	15	55
	STC 70/20	20	50
L = 80	STC 80/10	10	70
	STC 80/15	15	65
	STC 80/20	20	60
L = 90	STC 90/10	10	80
	STC 90/15	15	75
	STC 90/20	20	70

CONSUMO

TIPO STC		DISCRIMINAÇÃO Esc, (m³)	Conc, (m³)	G,Mad, (m²)	Caiação (m²)	Arg. rej, (m³)
L = 50	50/10	0,0753	0,0503	0,0503	0,6669	0,0001
	50/15	0,0911	0,0536	0,0536	0,7061	0,0001
	50/20	0,1078	0,0578	0,0578	0,7565	0,0001
L = 60	60/10	0,0881	0,0581	0,0581	0,7645	0,0001
	60/15	0,1060	0,0610	0,0610	0,7998	0,0001
	60/20	0,1246	0,0646	0,0646	0,8432	0,0001
L = 70	70/10	0,1009	0,0659	0,0659	0,8628	0,0001
	70/15	0,1211	0,0686	0,0686	0,8954	0,0001
	70/20	0,1418	0,0718	0,0718	0,9345	0,0001
L = 80	80/10	0,1138	0,0738	0,0738	0,9617	0,0001
	80/15	0,1363	0,0763	0,0783	0,9924	0,0001
	80/20	0,1593	0,0793	0,0793	1,0284	0,0001
L = 90	90/10	0,1267	0,0817	0,0817	1,0608	0,0001
	90/15	0,1516	0,0841	0,0841	1,0901	0,0001
	90/20	0,1769	0,0869	0,0869	1,1240	0,0001

LEGENDA

LEGENDA CALÇAMENTO

REVISÕES

ENDERECO DA OBRA:
ESTRADA RURAL DE ACESSO DO MUNICÍPIO DE SÃO BENTO ABADE AO RIO DO CERVO – (TRECHO 1) – ZONA RURAL, MUNICÍPIO DE SÃO BENTO ABADE/MG.

PROJETO DE CALÇAMENTO

PROPRIETARIO: PREFEITURA MUNICIPAL DE SÃO BENTO ABADE

CNPJ: 17.877.176/0001-29

FINALIDADE: INFRAESTRUTURA

ZONA: RURAL

CATEGORIA DE USO: INSTITUCIONAL

ESCALAS: INDICADAS

LOCALIZACAO

ENEIAS MACHADO DE SOUZA:07308679608
Assinado de forma digital por ENEIAS MACHADO DE SOUZA:07308679608 Dados: 2026.06.24 09:29:17 -03'00'

PROPRIETARIO: PREF. MUNICIPAL

BRUNO BENETON DE OLIVEIRA:10213094606
Assinado de forma digital por BRUNO BENETON DE OLIVEIRA:10213094606 Dados: 2026.06.24 08:16:07 -03'00'

AUTOR PROJETO : BRUNO BENETON DE OLIVEIRA
CREA 2469302/D

ÁREA EM M²:

ÁREA DE CALÇAMENTO: _____ 6.174,00M²

RT:
CREA-MG

ART: MG20264796823

DATA: 23/06/2026

APROVACOES:

Calçamento - Estrada Vicinal Rural em Piso Intertravado

AMBASP
Associação dos Municípios da Microrregião do Baixo Sapucaí

DESENHO: MARIAH MARCONDES - Revisão - (17/03/2026)

PRANCHA: 2/2

CONTEUDO: TRECHO 2 DETALHES

ESCALA DE PLOTAGEM 1:1
PENAIS CONFORME CORES LSP.AUTOCAD